STRUTTURE E COPERTURE

Ligna - Pergola da Giardino 3x3 in Legno

In kit di montaggio

PRODOTTO ITALIANO



Caratteristiche tecniche:	
Dimensioni ingombro copertura:	
Lunghezza	300 cm
Larghezza	300 cm

Dimensioni ingombro esterno pali :	
Lunghezza	280 cm
Larghezza	280 cm

Altezza minima (h1)	240 cm
Altezza massima (h2)	247 cm

Sezione profili:	
pali	8,5x8,5x240 cm
travi portanti	3,2x6,8x300 cm
correnti	3,2x6,8x300 cm
saette controvento	3,2x6,8x58 cm

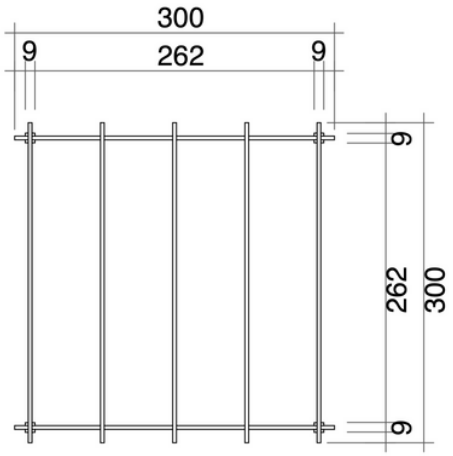

Tetto	
copertura	esclusa

Legno	
Tipo legno	pino
Trattamenti	impregnazione in autoclave
Colore	non colorato

Garanzie	
Garanzia	2 anni

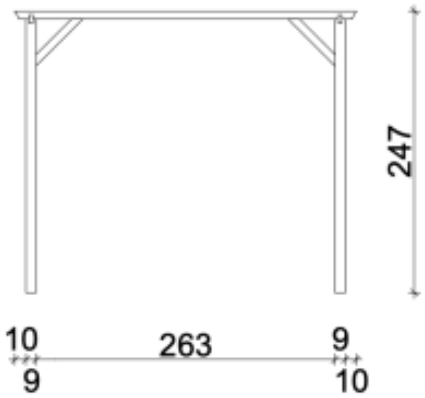

Imballo	
Misure imballo	300x30x20 cm
Peso imballo	60 kg