TheGoodGarden



Istruzioni di montaggio

Kit finestra per casetta Lady

Instrucciones de montaje · Kit de ventana para casita Lady

Instructions de montage · Kit de fenêtre pour maisonnette Lady

Montageanleitung · Fensterkit für Lady Häuschen

1 fase
decidere la parete su cui praticare il foro
parete vista esterna

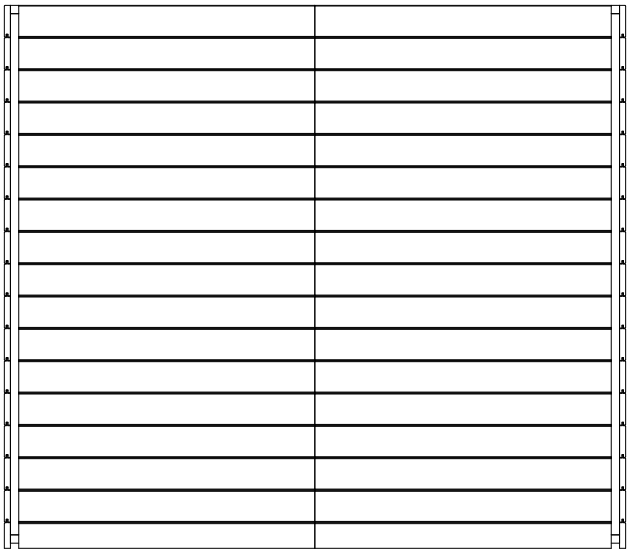

2 fase
fissaggio listelli a corredo dal
lato interno con viti TSP Ø 4x40

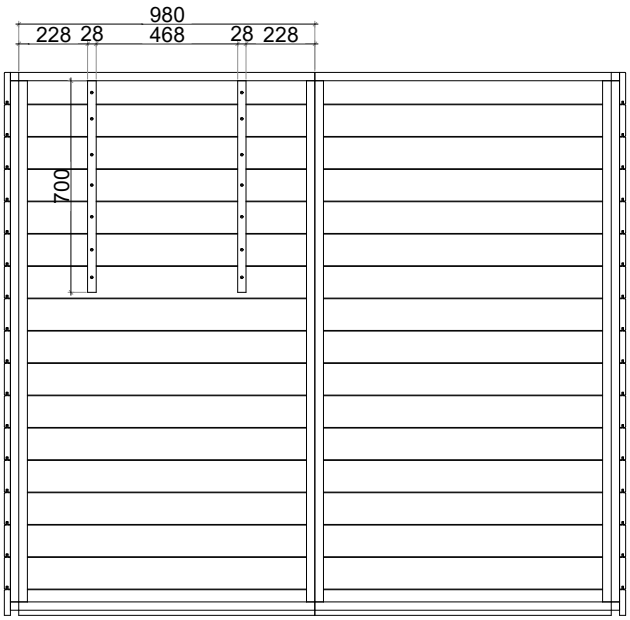

3 fase
procedere praticando il foro parete
delle dimensioni 418x528 h mm
dal lato esterno

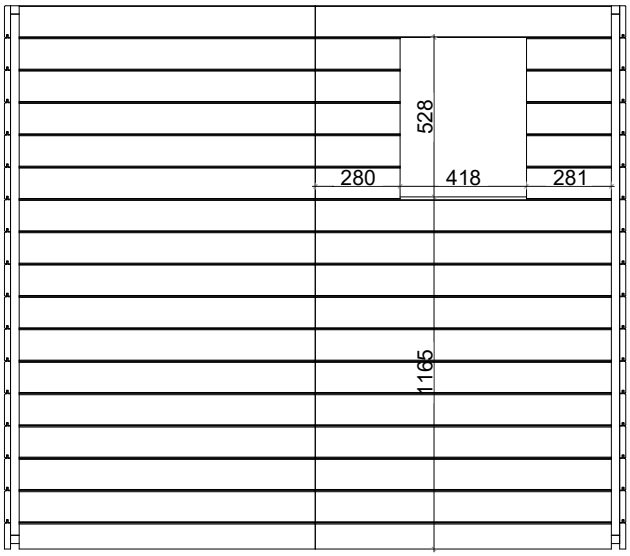

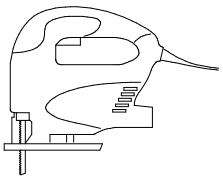

4 fase
vista interna a foro ultimato prima del
posizionamento del telaietto

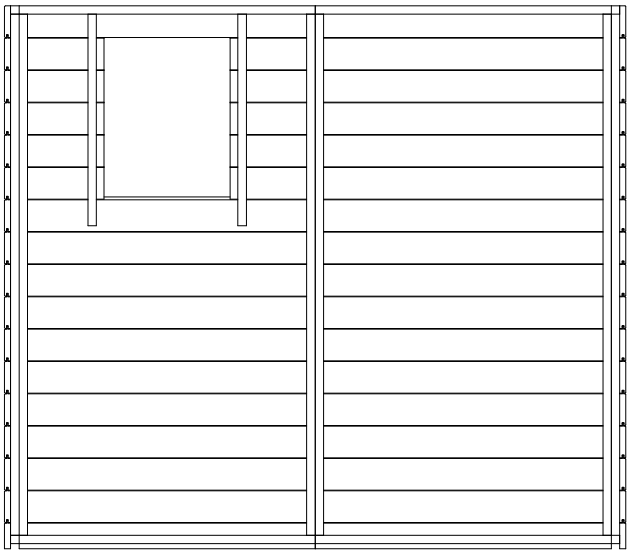

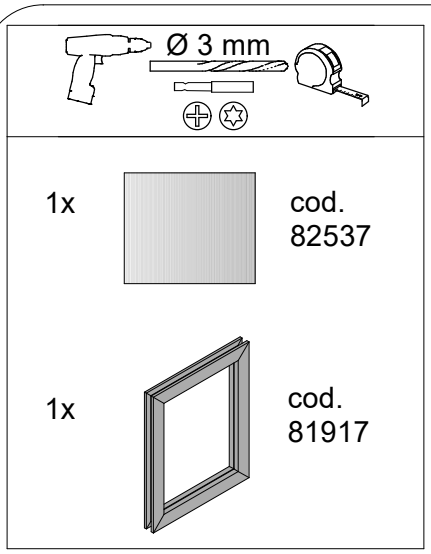

5 fase

posizionamento del telaietto

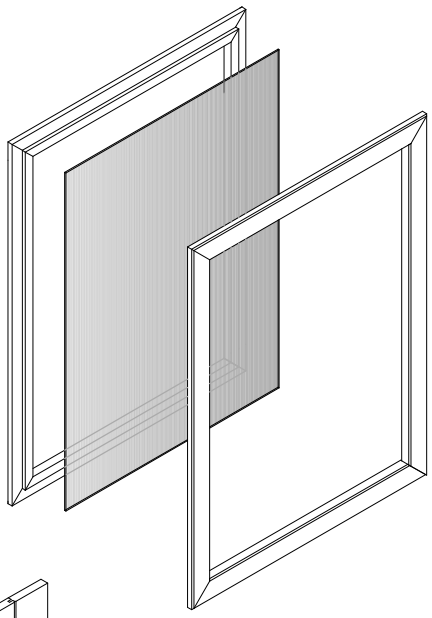

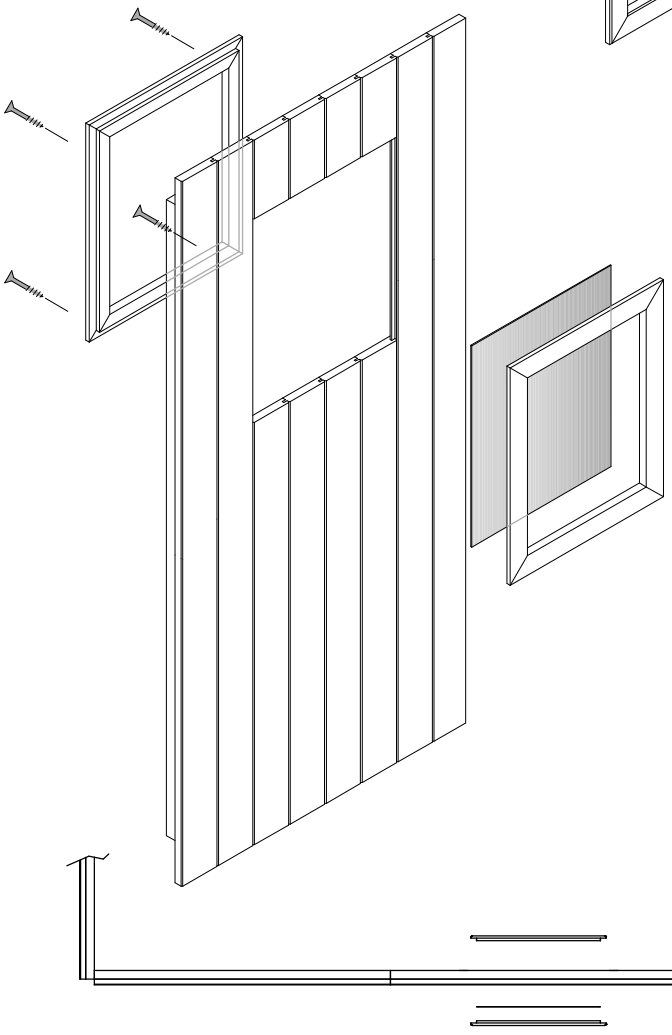

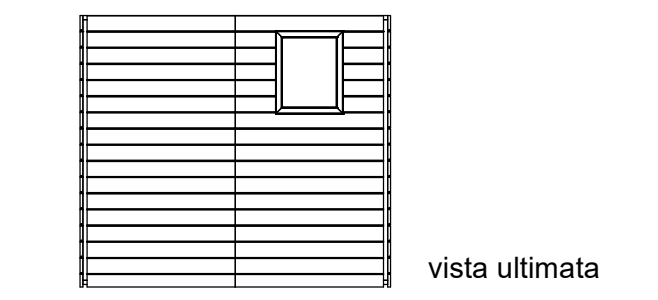

vista ultimata

