TheGoodGarden



Istruzioni di montaggio

Ligna - Pergola da Giardino 3x3 in Legno

Instrucciones de montaje · Pérgola de Madera 3x3 para Exteriores y Jardines en Pino Macizo Impregnado en Autoclave

Instructions de montage · Pergola en bois 3x3 pour extérieur et jardins en pin massif imprégné en autoclave

Montageanleitung · 3x3 Holzpergola für Außenbereiche und Gärten aus massivem Kiefernholz, im Autoklav imprägniert

1 assemblaggio pali a trave

WARNING: prima del montaggio scaricare la pergola e riporla in luogo livellato ed asciutto.

ferramenta nel kit		
vite TSP Ø 5x70	34	

legno nel kit

4 pz sezione 9x9x240 cm

2 pz sezione 3,2x6,8x300 cm

5 pz sezione 3,2x6,8x300 cm

8 pz sezione 3,2x6,8x58 cm

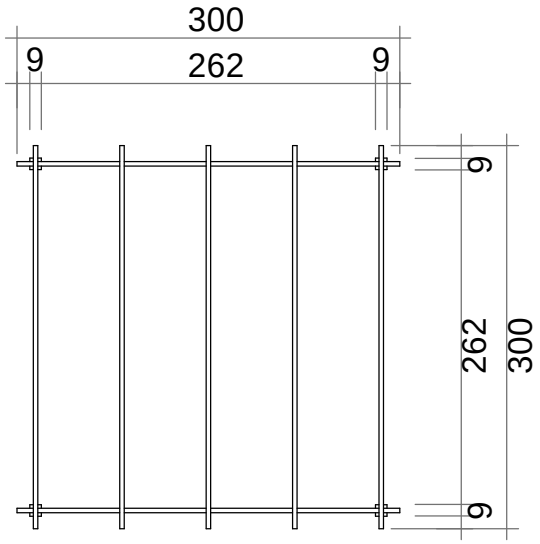

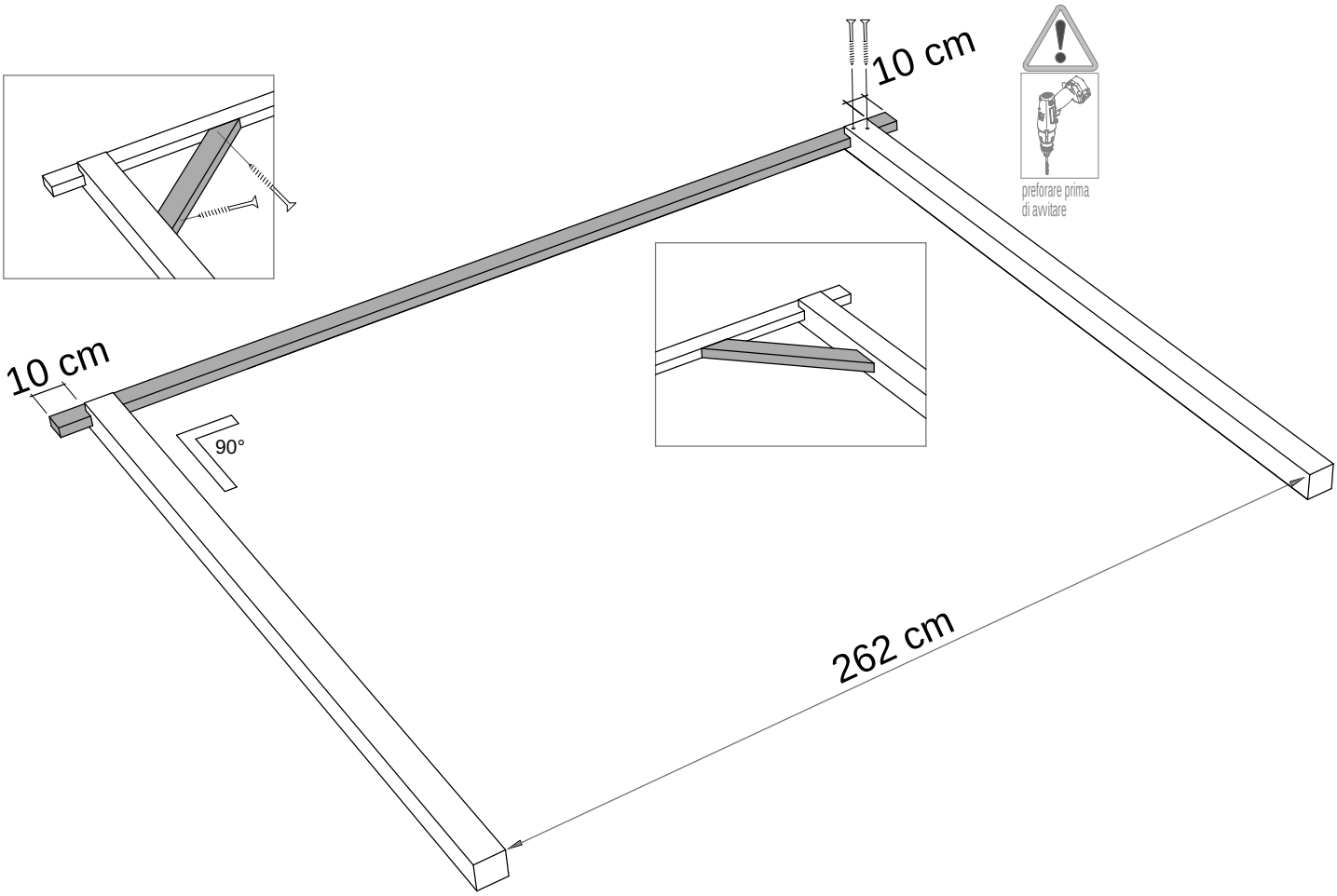

info

FISSATE SEMPRE LA VOSTRA PERGOLA A TERRA

- SE SIETE IN PRESENZA DI TERRENO UTILIZZARE PORTA PALI DA TERRENO.

- SE SIETE SU UN PAVIMENTO IN CEMENTO UTILIZZATE GLI APPOSITI PORTA PALI.

N.B.: IL MATERIALE PER TUTTI I TIPI DI FISSAGGIO E' SEMPRE ESCLUSO DAL KIT.

2 assemblaggio correntini e controventi



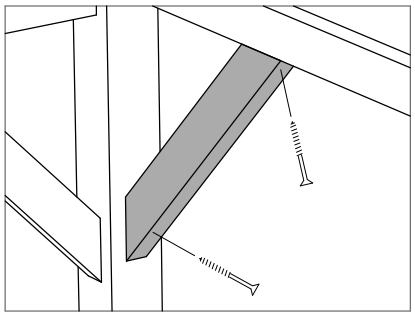

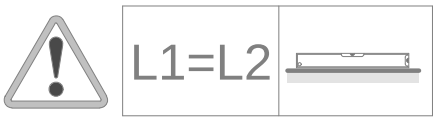

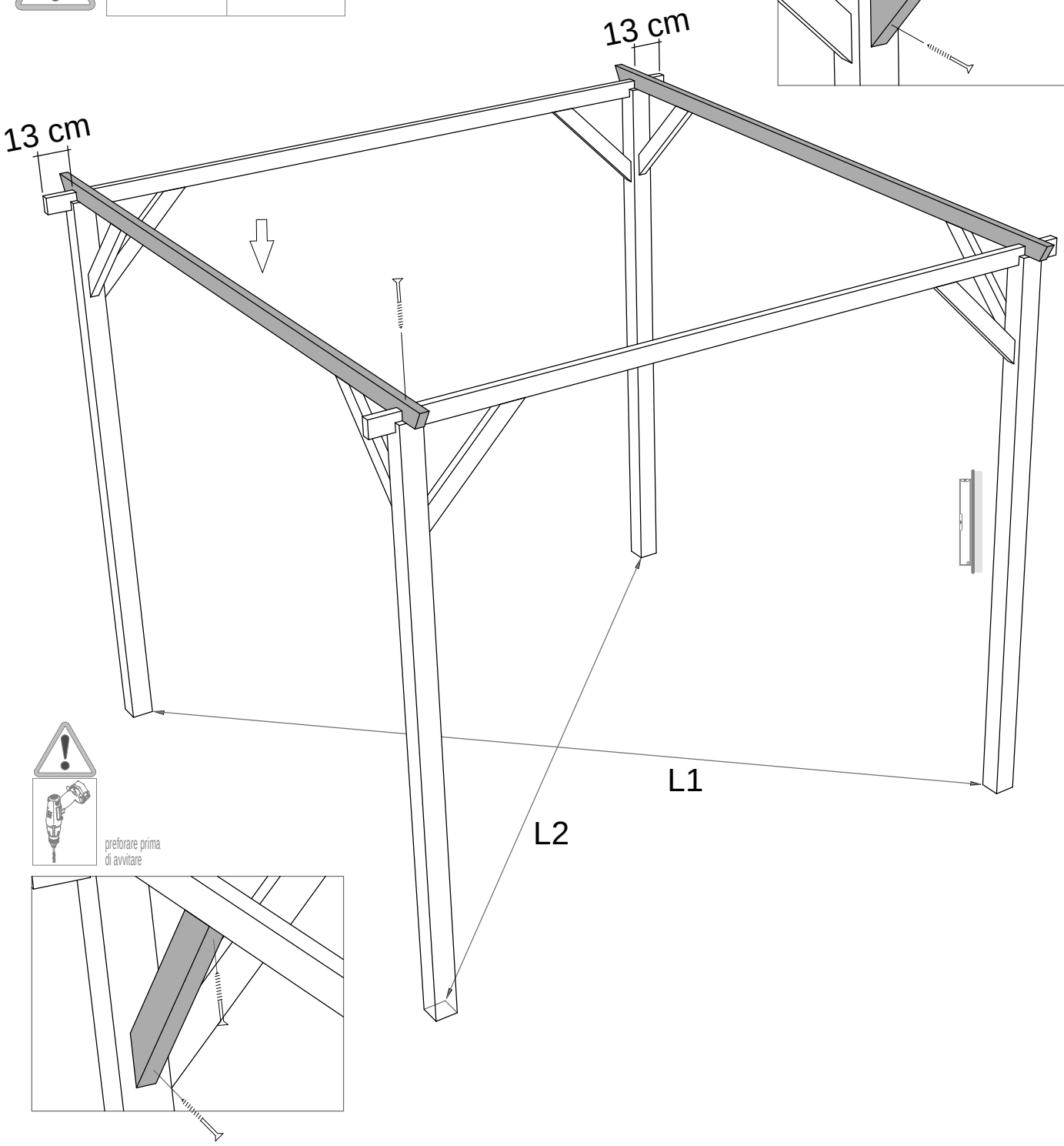

3 assemblaggio correntini

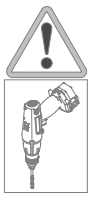

preforare prima di avvitare

